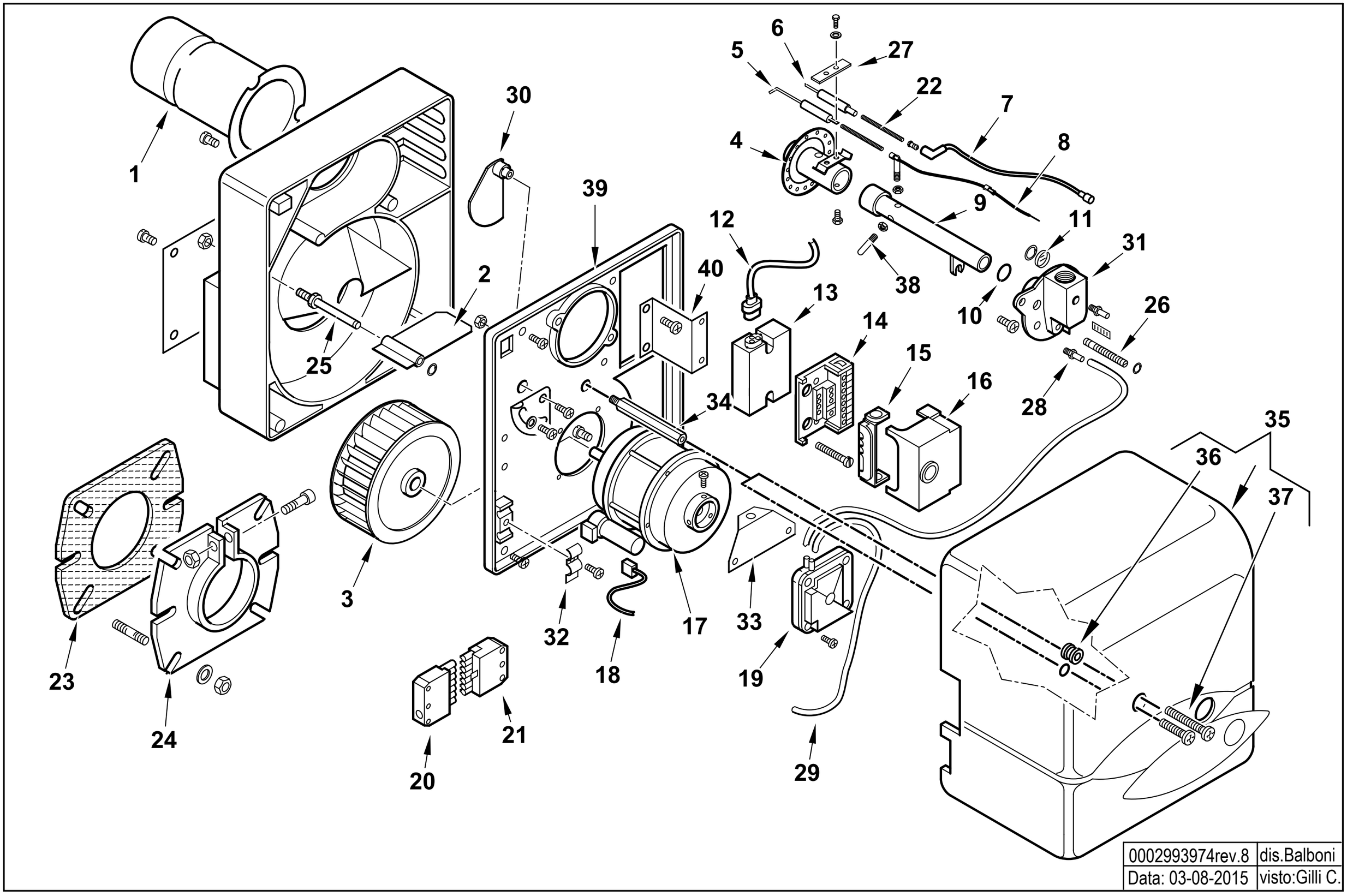
1
2
3
4
5
6
7
8
9
10
11
12
13
14
15
16
17
18
19
20
21
22
23
24
25
26
27
28
29
30
31
32
33
34
35
36
37
38
39
40
0002993974rev.8
dis.Balboni
Data: 03-08-2015
visto:Gilli C.

17040020 **BTG 6 L300** esploso 0002993974 **rev.8**

Rif.	Codice	Descrizione
1	0013010082	TERMINALE BTG 3,6-6 BL300
2	0013010024	FARFALLA A GRAVITA' SPARK
3	0013010004	VENTOLA D.133X47 SPARK
4	0013010068	AS.MISCELATORE SPARKGAS6
5	0016020043	IONIZZATORE BTG3-6 L=300
6	53501	ELETTRODO BGN9
7	0005140240	CAVO ACC. D.5 ATT.D4-D6,3 L450
8	0005140234	CAVO IONO D.2,8 ATT.D.2,8 L4
9	0013010083	AS.TUBO MANDATA GAS SPARKGAS6
10	30294	GUARNIZIONE OR 2075
11	0013010027	VETRINO 20X3 SPARK
12	0005130111	CONNETTORE TRASF. BRAHMA
13	0005020046	TRASF.RE GAS BRAHMA TD1STPAF
14	23527	ZOCCOLO AP.RA SIEMENS LOA-LG
15	0005030012	PARETE ZOCCOLO SIEMENS LOA-LAL
16	0005030206	AP.RA SIEMENS LME 11.330C2
17	0005010131	MOTORE MONO 100W 220-240/50-60Hz
	95068	CONDENSATORE 6,3MF
18	0005130016	CONNETTORE MOTORE SPARK
19	23012	PRESSOSTATO DUNGS LGW10A2
20	0005130051	CONNETTORE 7POLI MASCH.
21	0005130052	CONNETTORE 7POLI FEMM.
22	53618	PROLUNGA ELET.DO L125X3,5MA
23	50413	GUARN.NE FLANGIA SYN D90
24	8013030004	FLANGIA AT.CO BRUC.RE D90SPARK
25	0013010018	PERNO FARFALLA A GRAVITA'
26	0013010122	VITE REG.NE MISCELAT. BTG

Rif.	Codice	Descrizione	
27	53632	STAFFA SOP.TO ELET.DI SUP.RE	
28	58029	ATTACCO TUBO M5X6	
29	0005250017	TUBO SILICONE 4X7 NEUTRO	
30	0013010035	CAMMA REG.NE ARIA MAN. SPARK	
31	0013010105	RACCORDO MAN.TA GAS BTG11 ¾"	
32	13702	PIASTRINA GUAINA	
33	0013010031	SOP.TO PRESSOSTATO SPARKGAS	
34	0013010019	COLON.TA L172 MF M8XM5 CH12	FINO AL N°BLT000009406022
	0013010129	COLON.TA L156 MF M8XM5 CH13	DAL N°BLT000009406023
35	0013010104	COPERCHIO POST.RE BTG3,6-11	
36	0005180033	GUARNIZIONE OR M0046-24	FINO AL BLT000009406022
	0005140783	PASSAFILO GOMMA 14X11X15 F5	DAL N°BLT000009406023
37	5268	VITE TCB 5X20 DIN7985/Z	FINO AL N°BLT000009406022
	31473	VITE TORX TC 5X35 DIN7985/Z	DAL N°BLT000009406023
38	0013020036	VITE TESTA TONDA M5X35 DIN603Z	
39	8013030201	PARETE CHIOC.LA BTL 0-10	
40	0013030014	SOP.TO AP.RA/TRASF.RE SPARK	